BANDEAUX DÉCAISSÉS AVEC RAIL DIN

NOUVEAU

Caractéristiques

- Bandeau décaissé avec rail DIN pouvant accueillir suivant le modèle un maximum de 24 ou 48 modules électriques type disjoncteurs (non fournis).
- Le tout est livré avec la visserie nécessaire à la pose dans un coffret ou une baie 19 pouces.
- Matériau : acier laminé à froid d'épaisseur 1,2mm. Couleur : noire.

Références	Capacité	LxPxH (mm)		Compatible lignes 30	100	500	800
71626	3U	482,6x66x132,5		✓	✓	✓	✓
71710	6U	482,6x66x265,85		✓	✓	✓	✓
71081	Vis et écrou lot de 50						

Exemple de mise en situation de 24 modules intégrés (non fournis) dans le bandeau 71626.

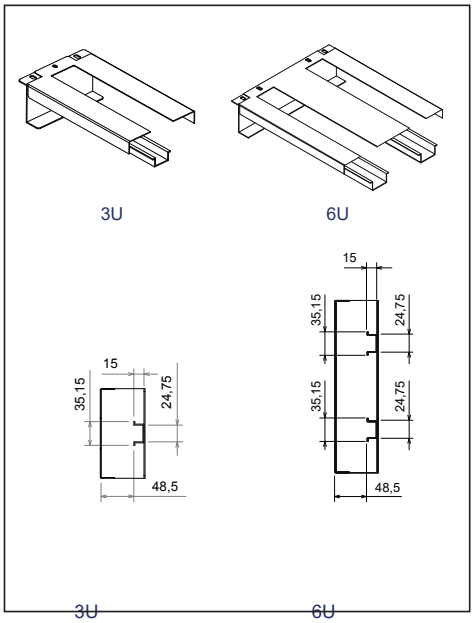

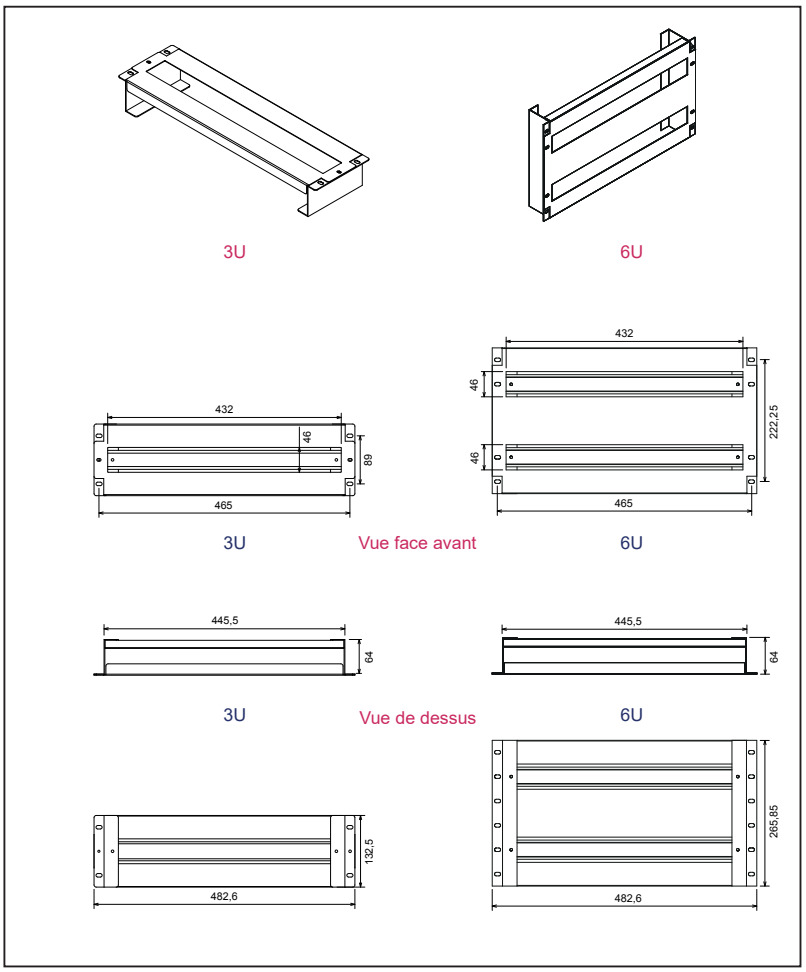

Socamont
ZI des Touches
9 rue des frères Lumière
53000 LAVAL

Copyright © Socamont Industries. Tous droits réservés. Photos non contractuelles. Dernière mise à jour du document : Septembre 2022.

Tel. 02 43 01 01 17
socamont@socamont.com